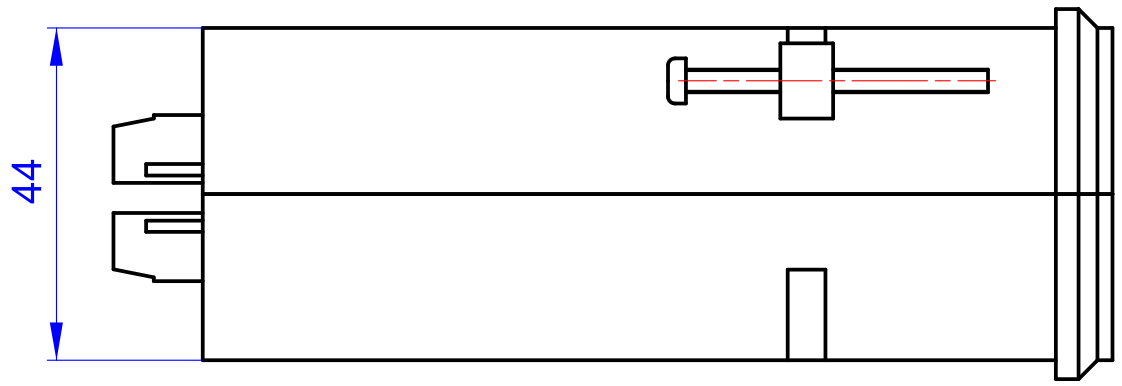

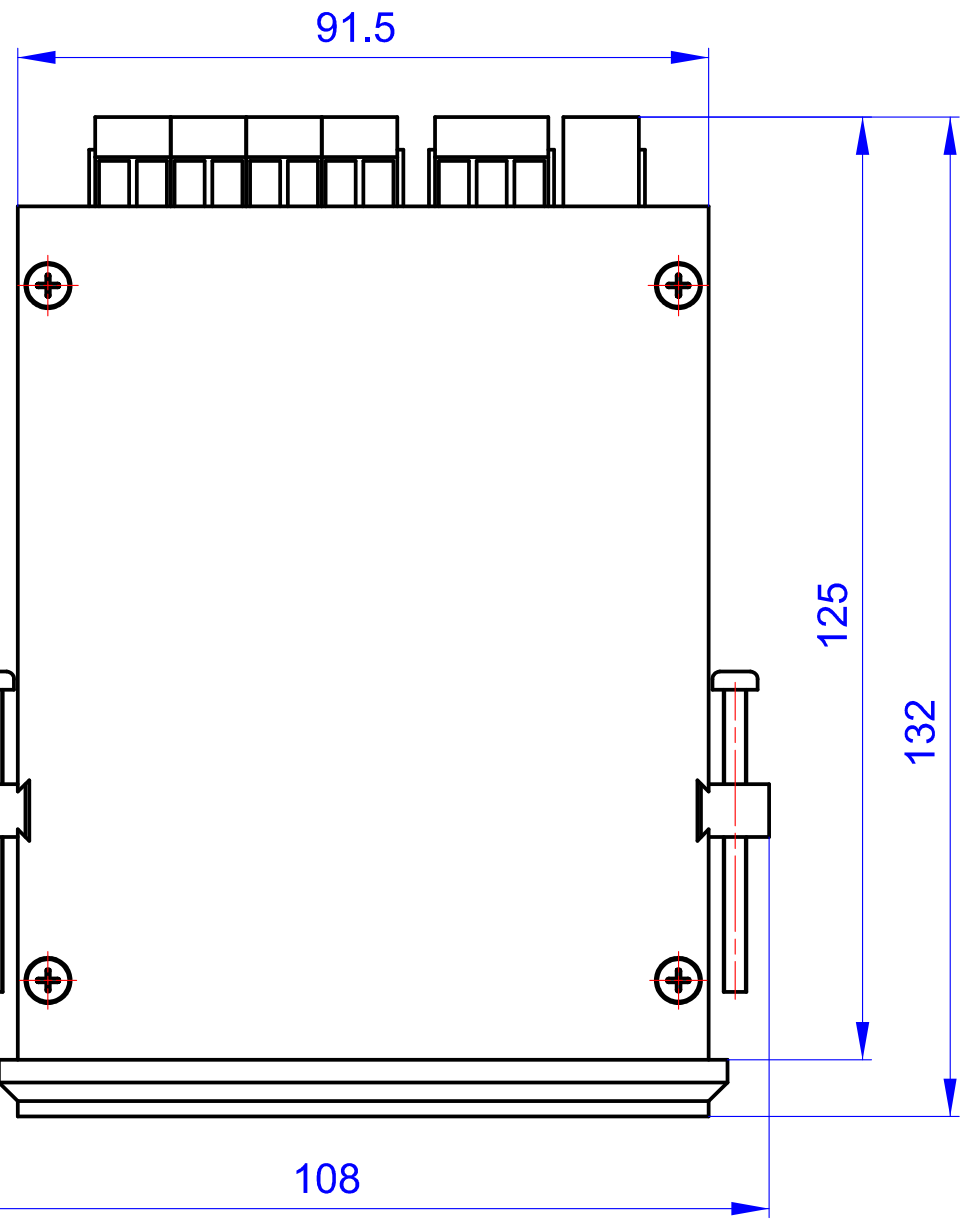

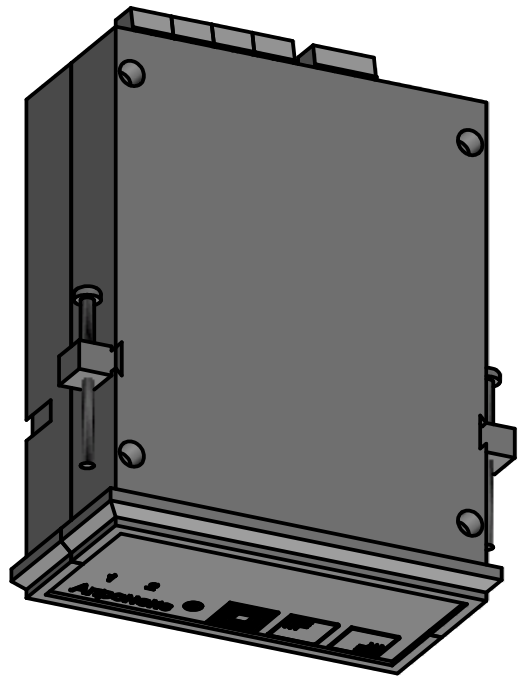

Отвор за монтаж на кутията

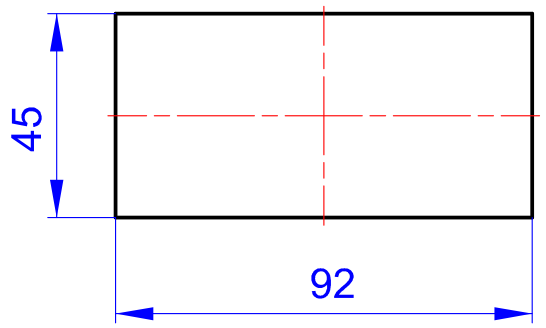

БДС - ISO 128	Озн. на грапавост БДС - ISO 1302; Ra	Озн. форма и разп. БДС - ISO 1101-1	Неозн. допуски БДС - ISO 2768:m H	Начин на изчерт.:

Изм.	Бр.	Док.№	Подпис	Дата
Разр.				
Провер.				
Р-л пр.				
ТНК				
Утвърд.				

Материал/ Обект:

Мащаб: 1:1

Маса: (kg)

Наименование:

Термоконтролер 6 разряден

Апронекс ®

Лист: 1/1