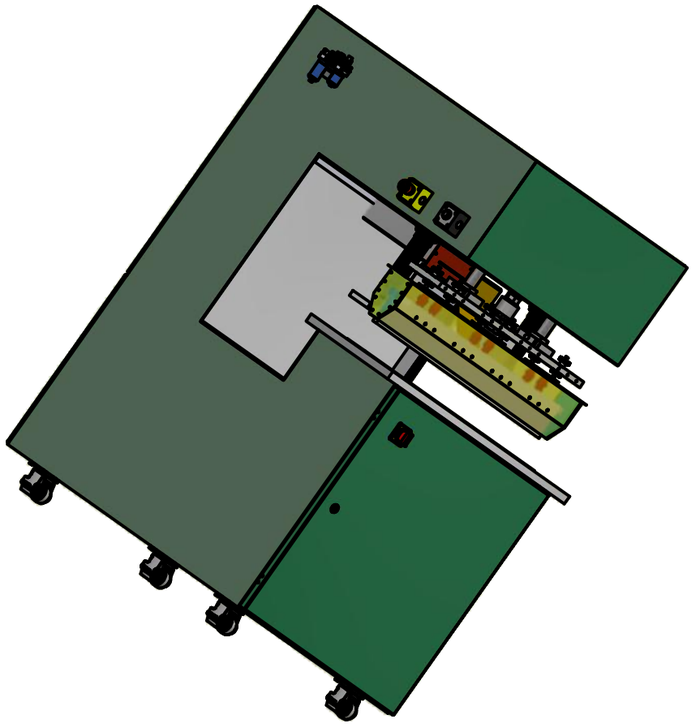

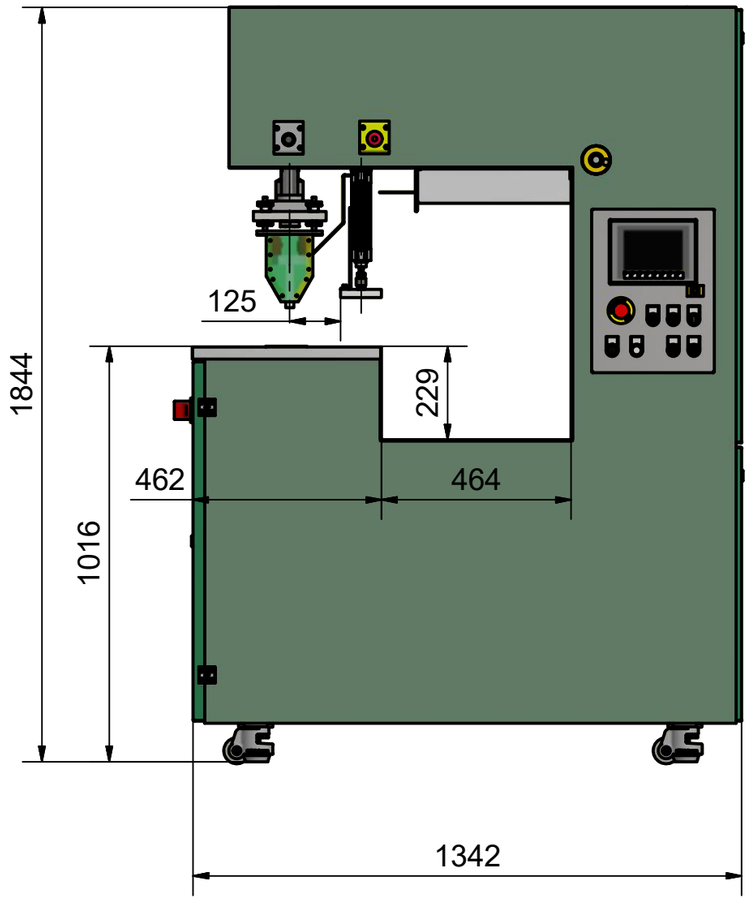

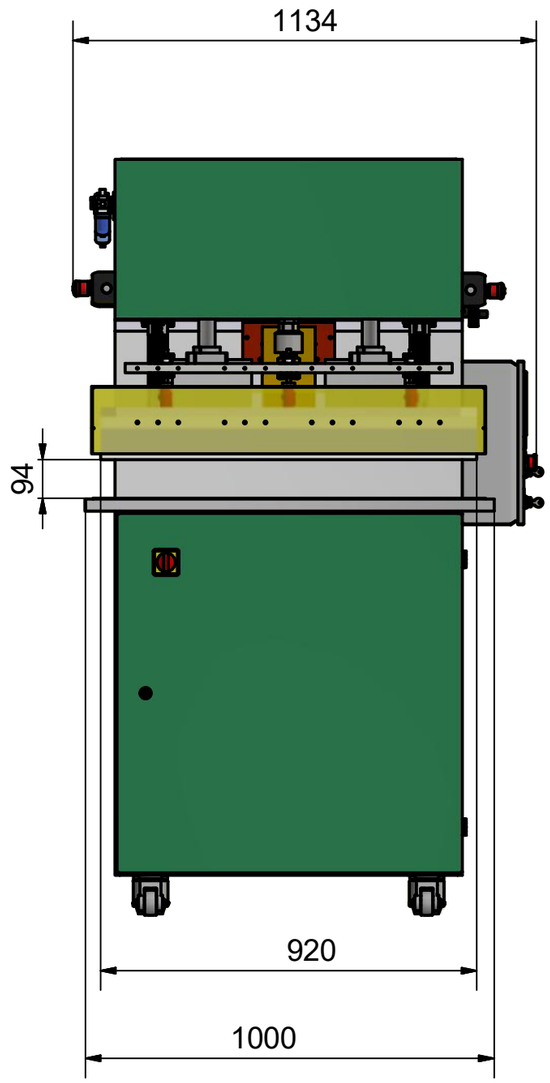

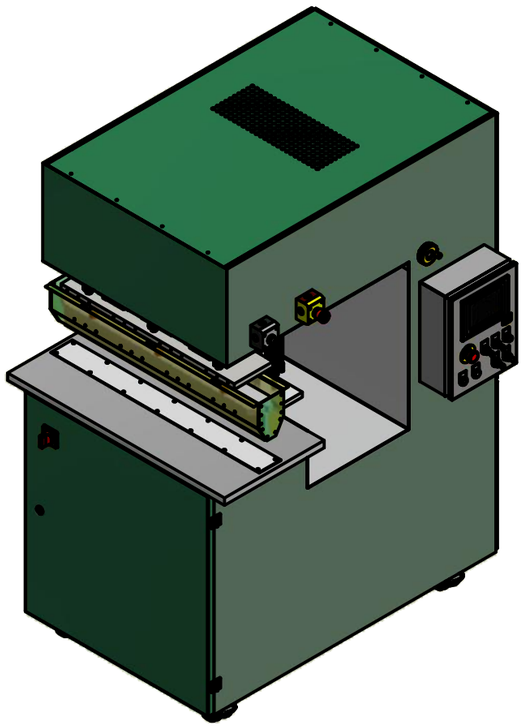

UZP-8000